SD100
VARIADORES DE VELOCIDAD

RANGO DE POTENCIAS DESDE 0.4kW A 2.2kW

ALIMENTACIÓN 200-230VCA

ALIMENTACIÓN MOTORES TRIFÁSICOS CON REDES MONOFÁSICAS

NPN PNP

SELECCIÓN POLARIDAD DE ENTRADA DIGITALES (NPN, PNP)

FILTRO RFI Y COMUNICACIÓN MODBUS RTU OPCIONALES

FÁCIL MANEJO

INSTALACIÓN SENCILLA

ENTREGA INMEDIATA

MÁXIMO AHORRO

SERVICIO 24 HORAS

3 AÑOS

GARANTÍA

PERFECTO PARA PEQUEÑAS APLICACIONES MONOFÁSICAS

El variador SD100 es el más pequeño de la familia, el único que alimenta motores trifásicos con redes monofásicas, evitando así los costes de conexión e instalación asociadas a nuevas líneas.

Fabricado en dos tamaños, la serie SD100 cubre un rango de potencias de 0,4kW hasta 2,2kW, tiene un grado de protección IP20 apto para instalar múltiples equipos en el interior de cuadros compactos.

Su reducido tamaño, alto rendimiento y manejo intuitivo aportan las ventajas del control de velocidad a una amplia gama de aplicaciones tales como: riego, bombeo agua potable, ascensores, barreras, puertas mecánicas, ...

TOPOLOGÍA

COMPETITIVO

Equipo compacto y competitivo para multitud de aplicaciones y procesos.

OPERACIÓN Y MANEJO INTUITIVO

El joystick permite ajustar de forma sencilla los parámetros de configuración. Los equipos se suministran listos para una rápida puesta en marcha con una preconfiguración básica de fábrica.

FÁCIL INSTALACIÓN

Mediante dos anclajes, permite el atornillado en panel de armario. Una ventilación vertical y cableado por la parte inferior, permite instalar múltiples unidades en batería ahorrando espacio.

MÚLTIPLES ENTRADAS Y SALIDAS DE CONTROL

Dispone de 1 entrada analógica, 5 entradas digitales, 1 salida analógica, 1 salida digital y 1 relé que pueden ser configuradas fácilmente para su conexión a transductores de presión, sensores de nivel, caudalímetros, controladores o PLCs. Las señales digitales pueden cambiar fácilmente de modo de funcionamiento NPN a PNP con un selector.

DISPLAY		
FWD	Se ilumina durante marcha en giro +	Parpadea al producirse el fallo
REV	Se ilumina durante marcha en giro -	
LEDS	Muestra los estados de funcionamiento y la información de los parámetros	

KEYPAD		
MARCHA (RUN)		Sirve para dar la orden de marcha
PARO/RST		STOP: Paro del variador; RST: Rearme de fallos
JOYSTICK	▲	Desplazamiento por pantalla
	▼	Desplazamiento por pantalla
	◀	Desplazamiento por pantalla
	▶	Desplazamiento por pantalla
	●	Confirmar y validar
POTENCIÓMETRO		Cambiar el valor de la frecuencia de marcha

APLICACIONES

La serie SD100 de Power Electronics ha sido diseñada para pequeñas aplicaciones monofásicas. Su sencillo manejo y compacto tamaño, es perfecto para espacios reducidos siendo posible la integración de múltiples variadores en un mismo armario. Sus prestaciones cubren un amplio rango de aplicaciones tanto en accionamientos de movimiento como en ventilación o bombeo como. Cintas de fitness, puertas automáticas, sistemas de riego, fuentes ornamentales u otras son una pequeña muestra de todo lo que puede hacer este pequeño y competitivo variador.

CARACTERÍSTICAS TÉCNICAS

ENTRADA	**Rangos de potencia**	0,4kW - 2,2kW
	Tensión de alimentación	200 a 230Vca (±10%) Monofásica
	Frecuencia	50~60Hz (±5%)
	Factor potencia de entrada	> 0.98% (sobre la frecuencia fundamental)
	Filtro RFI de entrada	Clase 2 (opcional)
SALIDA	**Tensión de salida al motor**	200Vca - 230Vca, Trifásica
	Capacidad de sobrecarga	150% durante 60 segundos 200% durante 30 segundos
	Rango de frecuencias	0 a ±400Hz
	Rendimiento a plena carga	>98%
	Método de modulación	Modulación del espacio vectorial
	Frecuencia de modulación	Máximo de 15kHz
	Longitud de cable a motor	Cable no apantallado 50m, cable apantallado 25m [1]
	Método de control	Control escalar V/Hz Vector sensorless
	Método de trabajo	Control PID. Potenciómetro motorizado y accionamiento 3-hilos
CONDICIONES AMBIENTALES	**Grado de protección**	IP20
	Temperatura ambiente	-10°C a +50°C
	Temperatura de almacenamiento	-20°C a +65°C
	Humedad relativa	<90%, sin condensación
	Altitud	1000m
	Pérdida de potencia por altitud (> 1000m)	(>1000m)-1% por cada 100m; Máximo 3000m
	Vibración	Máx. 5.9m/seg^2 (= 0.6G)
PROTECCIONES	**Disparo variador**	Sobrevoltaje, Bajo voltaje, Sobrecorriente, Fallo a tierra, Sobretemperatura de motor y variador, Pérdida fase salida, Sobrecarga, Error comunicación, Pérdida frecuencia consigna, Fallo hardware
	Condiciones de alarma	Prevención de calado, Sobrecarga
ENTRADAS/SALIDAS CONTROL	**Entradas analógicas**	1 entrada 0-10Vcc / 10-20mA
	Entradas digitales	5 entradas configurables
	Salidas analógicas	1 salida 0-10Vcc
	Salidas digitales	1 salida multifunción, máx. 24Vcc/50mA
	Salida relés	1 relé multifunción 2A 30Vcc, 0.5A 125Vca
COMUNICACIONES	**Protocolo (opcional)**	Modbus-RTU, RS485
CERTIFICACIÓN	**CE, cTick, UL[2], cUL[2]**	

[1] Para otras características, consultar con Power Electronics.
[2] En proceso.

DIMENSIONES (mm)

Talla 1

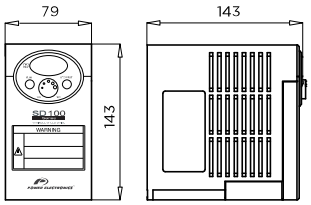

Talla 2

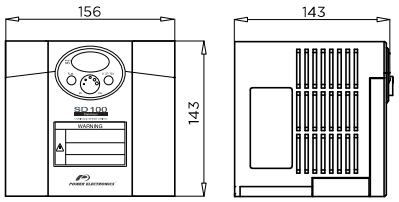

ACCESORIOS

CÓDIGO	DESCRIPCIÓN
SD1TCM	Tarjeta Modbus-RTU

CABLEADO DE CONTROL Y POTENCIA

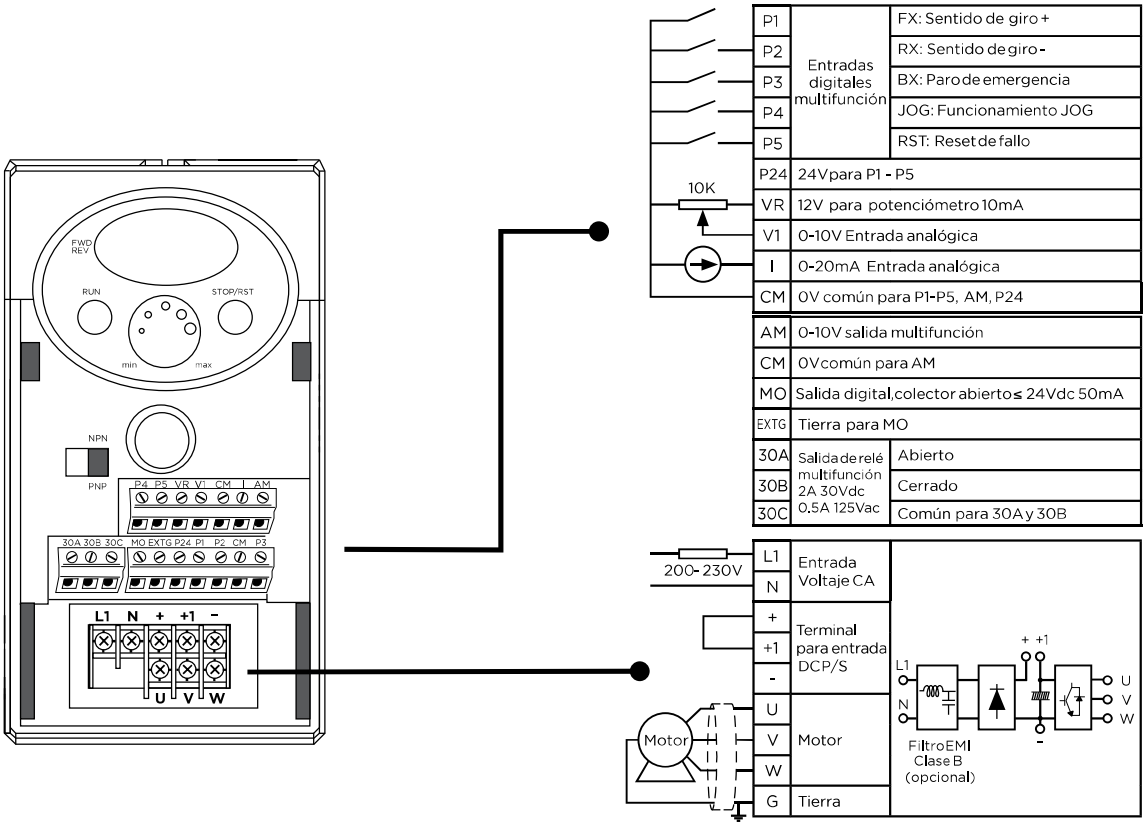

MODELOS NORMALIZADOS Y PESOS

200Vca - 230Vca (±10%)							
Talla	**Código**	**I(A) Nominal**	**Potencia (kW)**	**Potencia (HP)**	**Tensión de alimentación**	**Peso (Kg)**	**Filtro**
1	SD1103	3	0.4	0.5	230 II	0.87	NO
	SD1103F	3	0.4	0.5	230 II	0.95	YES
	SD1105	5	0.75	1	230 II	0.89	NO
	SD1105F	5	0.75	1	230 II	0.97	YES
2	SD1108	8	1.5	2	230 II	1.79	NO
	SD1108F	8	1.5	2	230 II	1.94	YES
	SD1112	12	2	3	230 II	1.85	NO
	SD1112F	12	2	3	230 II	2	YES

GARANTÍA

3 AÑOS

Power Electronics (El vendedor) garantiza por un período de 3 años que todos sus productos INDUSTRIALES están libres de anomalías y defectos, válido desde la fecha de entrega al Comprador.

La garantía no será aplicable a ningún producto cuyos defectos se deban a (i) falta de cuidado o uso indebido (ii) fallo a la hora de seguir las instrucciones del Vendedor en cuanto a transporte, instalación, funcionamiento, mantenimiento y almacenamiento de los productos, (iii) reparaciones o modificaciones hechas por el Comprador o por un tercero sin autorización expresa por escrito por el Vendedor, (iv) negligencias durante la implementación de reparaciones o modificaciones autorizadas, (v) modificación o borrado de los números de serie, (vi) anomalías causadas por, o relacionadas con, elementos externos del Comprador o Cliente final, (vii) accidentes o acciones ocurridas que afecten al producto en su almacenamiento o a sus especificaciones de operación. La garantía excluye componentes que deban ser reemplazados periódicamente como fusibles, lámparas y filtros de aire o cualquier otro material consumible de usar y tirar. La garantía excluye partes externas no fabricadas por el Vendedor bajo la marca Power Electronics.

El vendedor asume el reemplazo o reparación del producto o pieza que cause fallo o tenga defecto, en conformidad con los términos de la garantía. Los costes asociados con el desmontaje y montaje, transporte o aduanas que afecten al equipo serán asumidos por el Vendedor excepto en los casos de intervención probada del Comprador o su representante donde la distribución de gastos esté previamente acordada.

En caso de fallo o defecto, el Comprador notificará al Vendedor por escrito usando el email de contacto: quality@power-electronics.com de la presencia de cualquier fallo o defecto en los primeros 15 días desde que éste se produzca. El número de serie del producto defectuoso junto con una breve descripción del fallo deberá ser incluido en dicho mail. No comunicar el fallo en este período puede resultar en la invalidación de la garantía. En caso de reemplazo del producto defectuoso o alguna de sus piezas, la propiedad del producto o pieza pasará a ser propiedad del Vendedor.

El Vendedor no será responsable de los daños efectuados a propiedades o terceras personas incluso como fabricante del producto, a excepción de las obligaciones legales en cumplimiento de la ley. En cualquier caso el Vendedor no será responsable de los daños indirectos o de cualquier naturaleza, por ejemplo, de la pérdida de producción o reducción del beneficio.

El Vendedor, a su criterio, eliminará el derecho a la garantía si la suma total del pago del contrato no ha sido satisfecha de acuerdo a las condiciones de pago de dicho contrato.

Ninguna otra garantía, expresa o implícita, será aplicable a los productos. Power Electronics excluye las garantías implícitas de comerciabilidad e idoneidad para un fin particular. En cualquier caso, los derechos del Comprador sobre los daños estará limitado a una cantidad máxima igual y nunca mayor al valor del producto defectuoso.